NEU BEI METALLUX: LEISTUNGS- UND IMPULS-WIDERSTÄNDE

Die Baureihe PLR-TO wird mit drei weiteren Leistungsklassen das bewährte Programm der Metallux Leistungs-Schichtwiderstände ergänzen. Das bekannte Design mit neuen Materialpaarungen bietet noch mehr Leistung und Spannungsfestigkeit auf engstem Raum.

Mit der neuen Baureihe PCR stehen besonders niederohmige Hochspannungs-Impulswiderstände zur Verfügung. Widerstandwert und Impulsenergie lassen sich aus drei verschiedenen Durchmessern und variablen Längen kombinieren.

LEISTUNGSWIDERSTÄNDE DER BAUREIHE TO

Modell	Max. Betriebsspannung	Leistung ohne Kühlung	Leistung mit Kühlung	Widerstand-werte	Toleranz
TO-126	300 V	2 W	30 W	1R0 – 10 K	5 %, 10 %
TO-220	300 V	3,5 W	60 W	1R0 – 10 K	5 %, 10 %
TO-247	300 V	6 W	120 W	1R0 – 10 K	5 %, 10 %

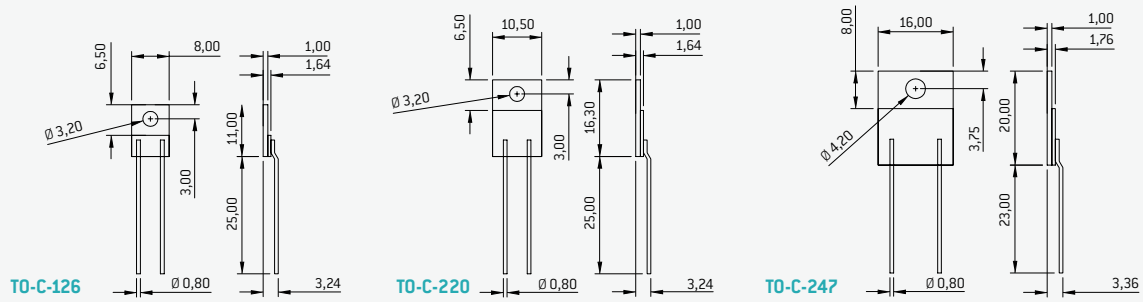

IMPULSWIDERSTÄNDE DER BAUREIHE PCR

Modell	Nennleistung bei ΔT = 400 K	Widerstandswerte	Max. zulässige Spannung an Luft	Impulsenergie [1 sec. bei ΔT 200 K]
PCR 8	1 – 5 W	0R3 – 1 R	10 KV	3 KJ
PCR 13	5 – 50 W	0R3 – 1R5	35 KV	5 KJ
PCR 30	50 – 200 W	0R3 – 0R5	60 KV	35 KJ

Modell	L [mm]	Ø [mm]	M
PCR 8	Bis 120	8,5	M4
PCR 13	Bis 220	14,5	M4
PCR 30	Bis 230	31,8	M5

© www.metallux.de 01/2020

Spezifikationen können ohne Vorankündigung geändert werden.